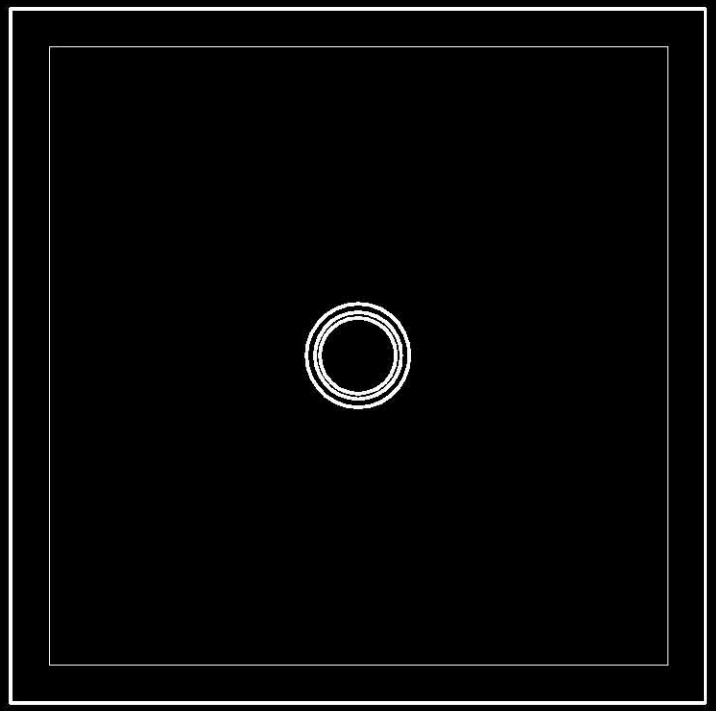

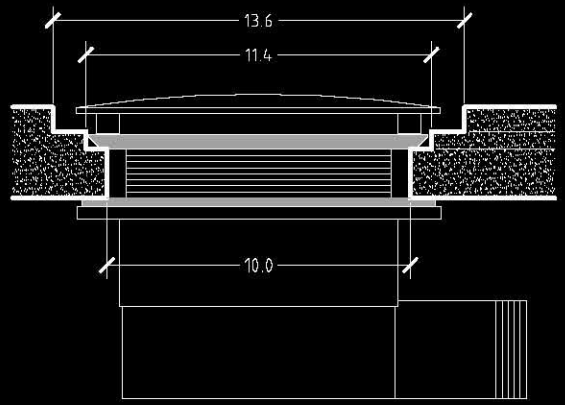

Sezione Scarico
Piletta non inclusa

FLAT - VA204
91,4x91,4 - h. 5,0

PIETRE DI RAPOLANO STONE®
PDR srl
Via delle Cinque Vie 71/E
Loc. Cascine del Riccio
50125 Firenze
Tel +39 055 2326120 - Fax +39 055 2326092
lorenzo@pdrsrl.com